ВЕРШ.112.600000.003

Ra 6,3 (√)

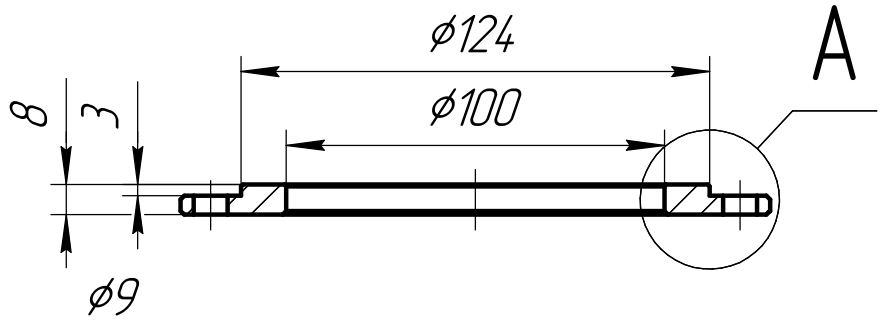

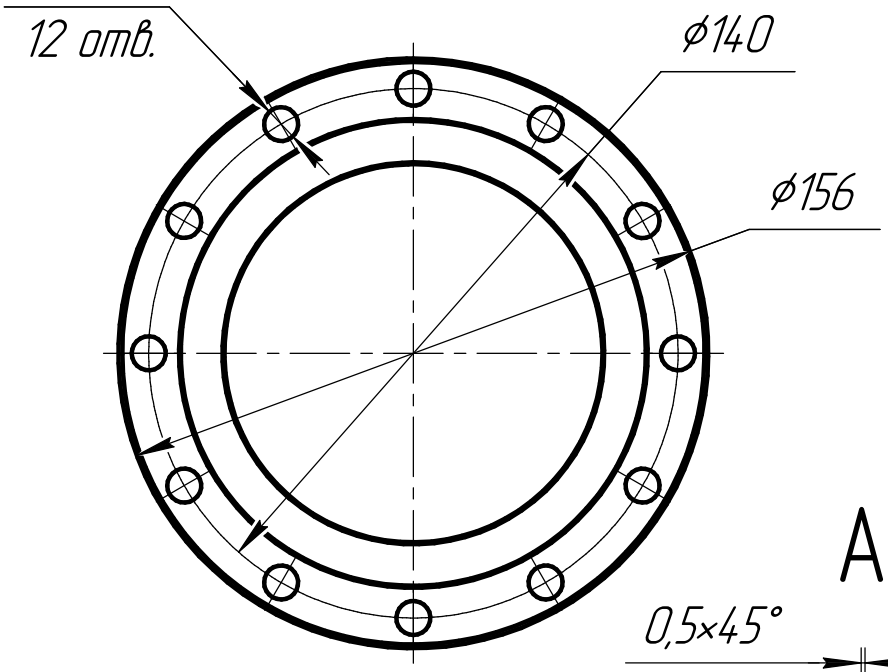

A(1:1)

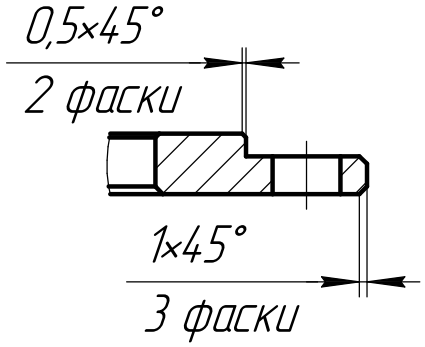

1. *Размеры для справок.
2. Остальные технические требования по ОСТ 4Г 0.070.014.

Изм.	Лист	№ докум.	Подп.	Дата
Разраб.		Гусев		21.07.2026
Пров.		Иванов		21.07.2026
Т.контр.		Стеняев		21.07.2026
Н.контр.				
Утв.		Полищук		21.07.2026

ВЕРШ.112.600000.003

Крышка окна

Лит.	Масса	Масштаб
	0,51	1:2
Лист	Листов 1	

Лист 10,0 ГОСТ 19903–2015 / Ст3пс ГОСТ 16523–97

ШФ ОИВТ РАН

Перв. примен. | Справ. № | Подп. и дата | Инв. № дубл. | Взам. инв. № | Подп. и дата | Инв. № подл.

Копировал | Формат А4